Ⅱ　令和5年度（2023年度）
施策の推進体制について

令和5年度(2023年度) 施策の推進体制について
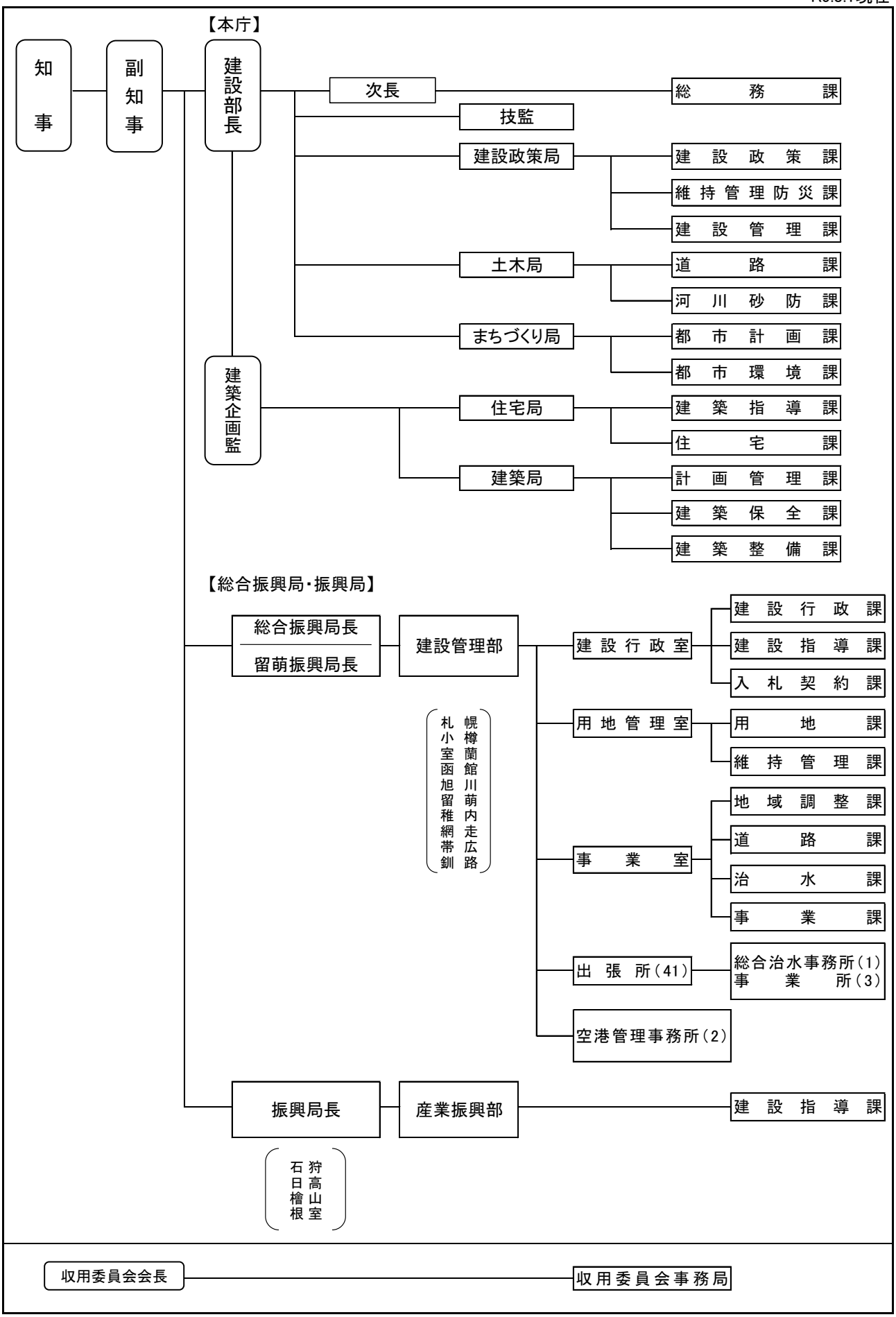
R5.8.1現在