発電設備仕様

用途	保安用発電機（消防法に基づく非常用電源設備ではない）
運転方式	自動及び手動
使用条件	−15℃~40℃
	湿度85%以下
	高度1000m以下
騒音値	本体より1mにて85dB
起動時間	40秒以内
運転時間	72時間定格連続運転が可能なこと
構成	自動始動停止装置・保護装置・励磁装置・主回路開閉装置・計測装置
その他	重耐塩塗装（製造者標準）
	商用電源及び発電機電源の自動切替装置含む（製造者標準）
	予備品附属工具等は製造者標準
	設計用標準震度1．0を満足する構造であること
	保守運転を自動で実施できること
	燃料タンク別置式
	試験は、公共建築工事標準仕様書（電気設備工事編）に基づく試験を実施すること （例　負荷試験 100%負荷3時間、110%負荷30分間） ただし、構造上試験を実施することが困難な場合は、予め監督員と協議を行うこと
（原動機仕様）	
定格出力	38．0kW以上
冷却方式	ラジエータ方式
始動方式	電気式
使用燃料	3号軽油
（発電機仕様）	
定格容量	1Φ3W200V／100V　24KVA以上及び3Φ3W200V　5KVA以上 が同時出力可能なこと
周波数	50Hz
警報	単相負荷について、定格容量80%以上で、過負荷警報を単独で出力できること 燃料低下において、単独で警報を出力できること 燃料下下限において、重故障で発電機停止とする機能を有すること 重故障一括を外部に出力する機能を有すること その他軽故障及び重故障は製造者標準とする

（取扱製造者）
- デンヨー株式会社
- ニシハツ株式会社
- 富士電機株式会社
- やまびこジャパン株式会社

※上記は参考であり、製造者を指定するものではない。

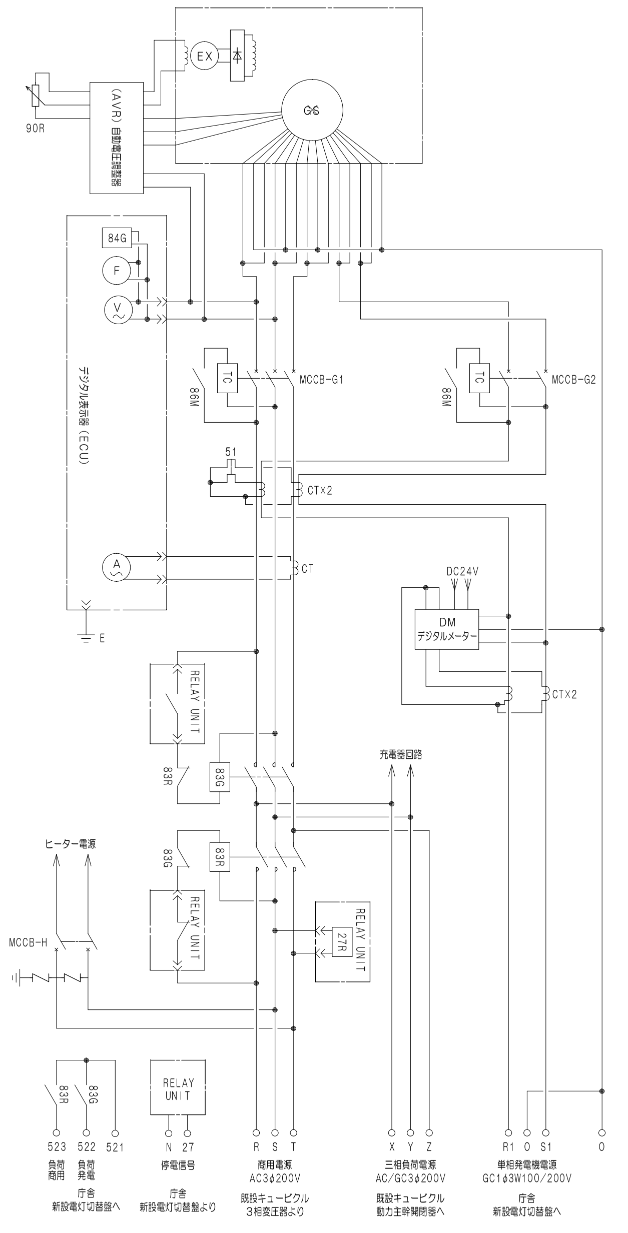
EX
GS
90R
(AVR) 自動電圧調整器
84G
F
V
A
デジタル表示器（ECU）
E
86M
TC
MCCB-G1
MCCB-G2
51
CT×2
CT
DC24V
DM
デジタルメーター
CT×2
RELAY UNIT
83R
83G
充電器回路
ヒーター電源
MCCB-H
27R
523 522 521
負荷 商用
負荷 発電
庁舎 新設電灯切替盤へ
N 27
停電信号
庁舎 新設電灯切替盤より
R S T
商用電源 AC3φ200V
既設キュービクル 3相変圧器より
X Y Z
三相負荷電源 AC/GC3φ200V
既設キュービクル 動力主幹開閉器へ
R1 O S1
単相発電機電源 GC1φ3W100/200V
庁舎 新設電灯切替盤へ
O

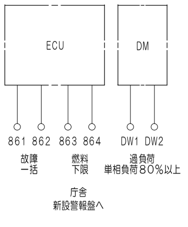
ECU
DM
861 862 863 864
故障 一括
燃料 下限
DW1 DW2
過負荷 単相負荷80%以上
庁舎 新設警報盤へ

主回路結線図

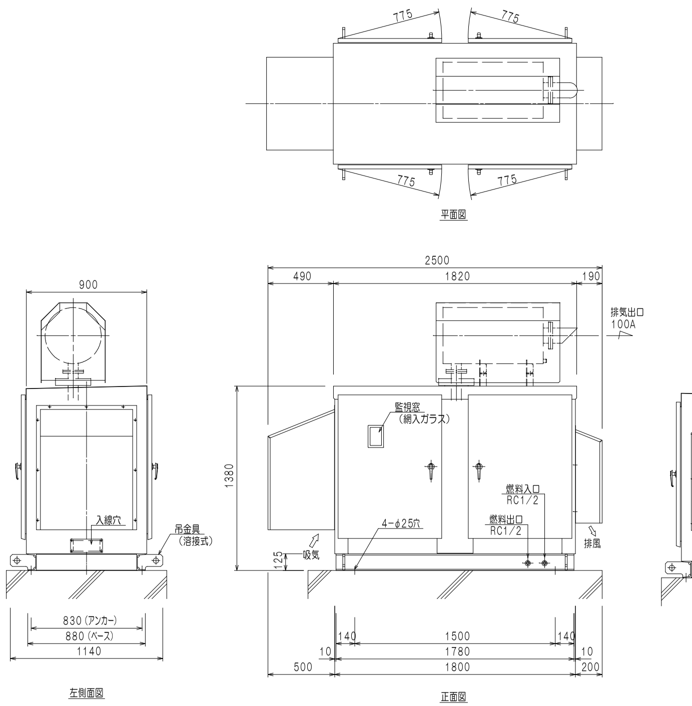
775
775
775
775
平面図
900
入線穴
吊金具（溶接式）
830 (アンカー)
880 (ベース)
1140
左側面図
2500
490
1820
190
排気出口 100A
監視窓（網入ガラス）
1380
燃料入口 RC1/2
燃料出口 RC1/2
4-φ25穴
125
吸気
排風
140
1500
140
10
1780
10
500
1800
200
正面図
100
1758
2005
右側面図

発電機外形図　S=1/20

A3縮小図：S=1/40

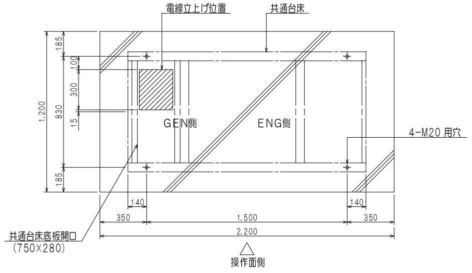
電線立上げ位置
共通台床
185
100
300
15
830
1,200
185
GEN側
ENG側
4-M20 用穴
140
140
350
1,500
350
2,200
共通台床底板開口（750×280）
操作面側

基礎及びアンカー位置図　S=1/20

A3縮小図：S=1/40

特記事項

1．発電機形状及び寸法は参考とする。

計画通知書に記載された設計者の記名及び押印					
計画通知用押印欄				法適合確認用押印欄	
代表となる設計者氏名・印	その他設計者氏名・印　欄			構造設計一級建築士氏名・印	設備設計一級建築士氏名・印
	意匠設計者氏名・印	構造設計者氏名・印	設備設計者氏名・印		
	印	印	印		
印	印	印	印	印	印

口座名		建築面積		延面積	
所在地		索引番号		図面番号	
構造		調整年月日	令和　　年　　月　　日		
建築番号		調整者職氏名			

共通図　整理番号

整理番号	
8 枚ノ内　5号	
令和 2 年　8 月	
年　枚ノ内　号	年　枚ノ内　号

設計事務所名	函館設備設計家協同組合 一級建築士事務所　北海道知事（ 渡 ）　登録第 523 号 管理建築士　氏名　坂見　光二						
管理技術者	石垣	主任技術者	森	主任技術者		担当技術者	森

設計図名称	発電機仕様・結線図	縮尺	—	工事名　北海道檜山振興局保健環境部保健行政室発電機設置工事
	発電機外形図		1/20	北海道建設部建築局建築整備課
			—	