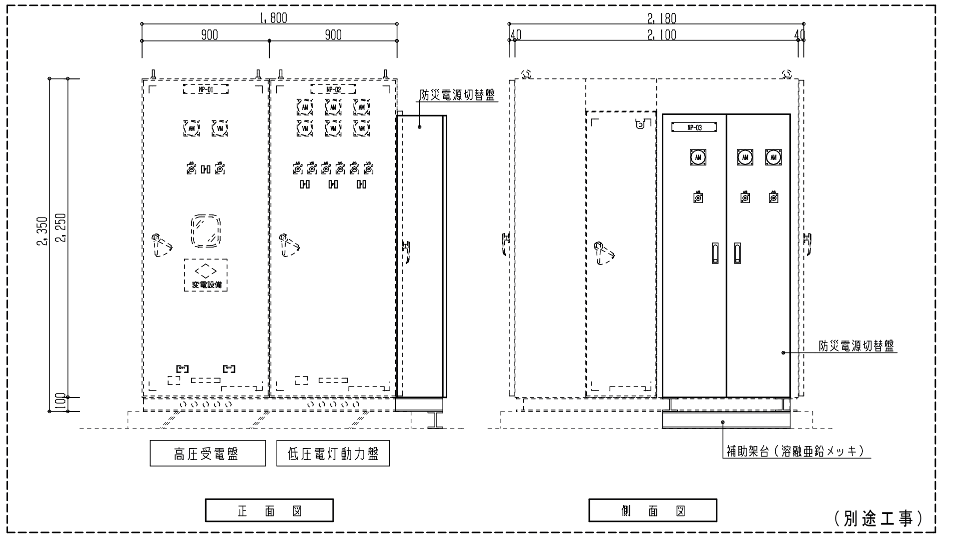
1,800
900
900
2,180
40
2,100
40
2,350
2,250
100
NP-01
NP-02
NP-03
AM
VM
変電設備
防災電源切替盤
防災電源切替盤
補助架台（溶融亜鉛メッキ）
高圧受電盤
低圧電灯動力盤
正　面　図
側　面　図
（別途工事）

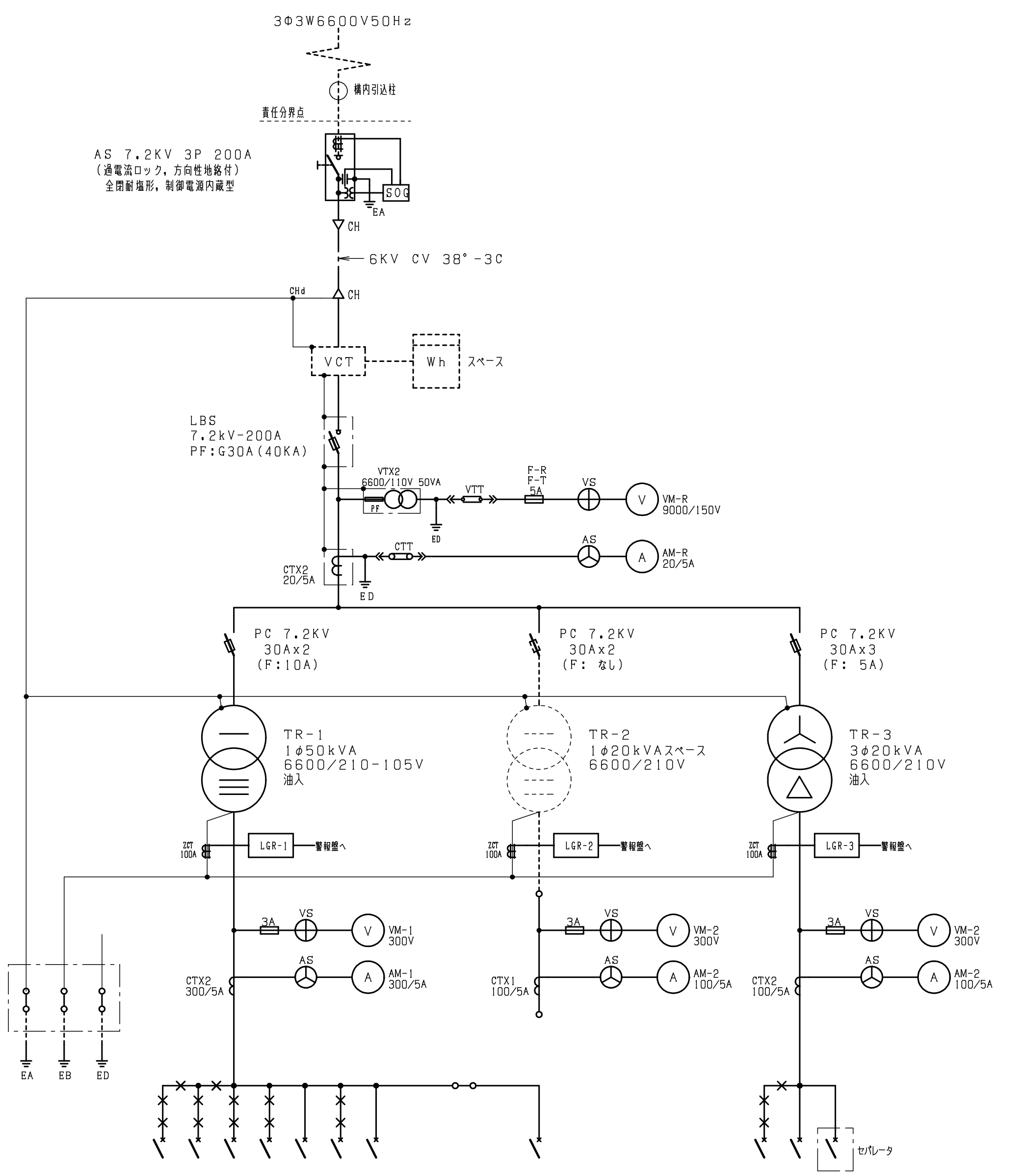
3Φ3W6600V50Hz
構内引込柱
責任分界点
AS 7.2KV 3P 200A
（過電流ロック，方向性地絡付）
全閉耐塩形，制御電源内蔵型
SOG
EA
CH
6KV CV 38°-3C
CHd
CH
VCT
Wh
スペース
LBS
7.2kV-200A
PF:G30A(40KA)
VTX2
6600/110V 50VA
PF
VTT
F-R
F-T
5A
VS
V
VM-R
9000/150V
ED
CTT
AS
A
AM-R
20/5A
CTX2
20/5A
ED
PC 7.2KV
30Ax2
(F:10A)
PC 7.2KV
30Ax2
(F: なし)
PC 7.2KV
30Ax3
(F: 5A)
TR-1
1φ50kVA
6600/210-105V
油入
TR-2
1φ20kVAスペース
6600/210V
TR-3
3φ20kVA
6600/210V
油入
ZCT
100A
LGR-1
警報盤へ
ZCT
100A
LGR-2
警報盤へ
ZCT
100A
LGR-3
警報盤へ
3A
VS
VM-1
300V
AS
AM-1
300/5A
CTX2
300/5A
3A
VS
VM-2
300V
AS
AM-2
100/5A
CTX1
100/5A
3A
VS
VM-2
300V
AS
AM-2
100/5A
CTX2
100/5A
EA
EB
ED
セパレータ

負荷名称	機器種別	開閉器容量	負荷容量（KVA）
1L-1	MCCB-3P	225AF/150AT	28.96
2L-1	MCCB-3P	225AF/125AT	17.57
2L-2	MCCB-3P	225AF/200AT	39.28
車庫	MCCB-2P	100AF/50AT	3.0
車庫レントゲン盤	MCCB-2P	100AF/75AT	
所内電灯	MCCB-2P	50AF/20AT	
予備	MCCB-3P	100AF/100AT	

（負荷計　108.81　KVA）

負荷名称	機器種別	開閉器容量	負荷容量（KVA）
レントゲン盤	MCCB-3P	100AF/100AT	20.0

負荷名称	機器種別	開閉器容量	負荷容量（KW）
P-1,2	MCCB-3P	225AF/125AT	34.3
予備	MCCB-3P	100AF/100AT	
消火ポンプ	MCCB-3P	100AF/60AT	5.5

（負荷計　39.5　KW）

受変電設備　単線結線図　（撤去図）

註記：図中特記なき×印部分は撤去とする。

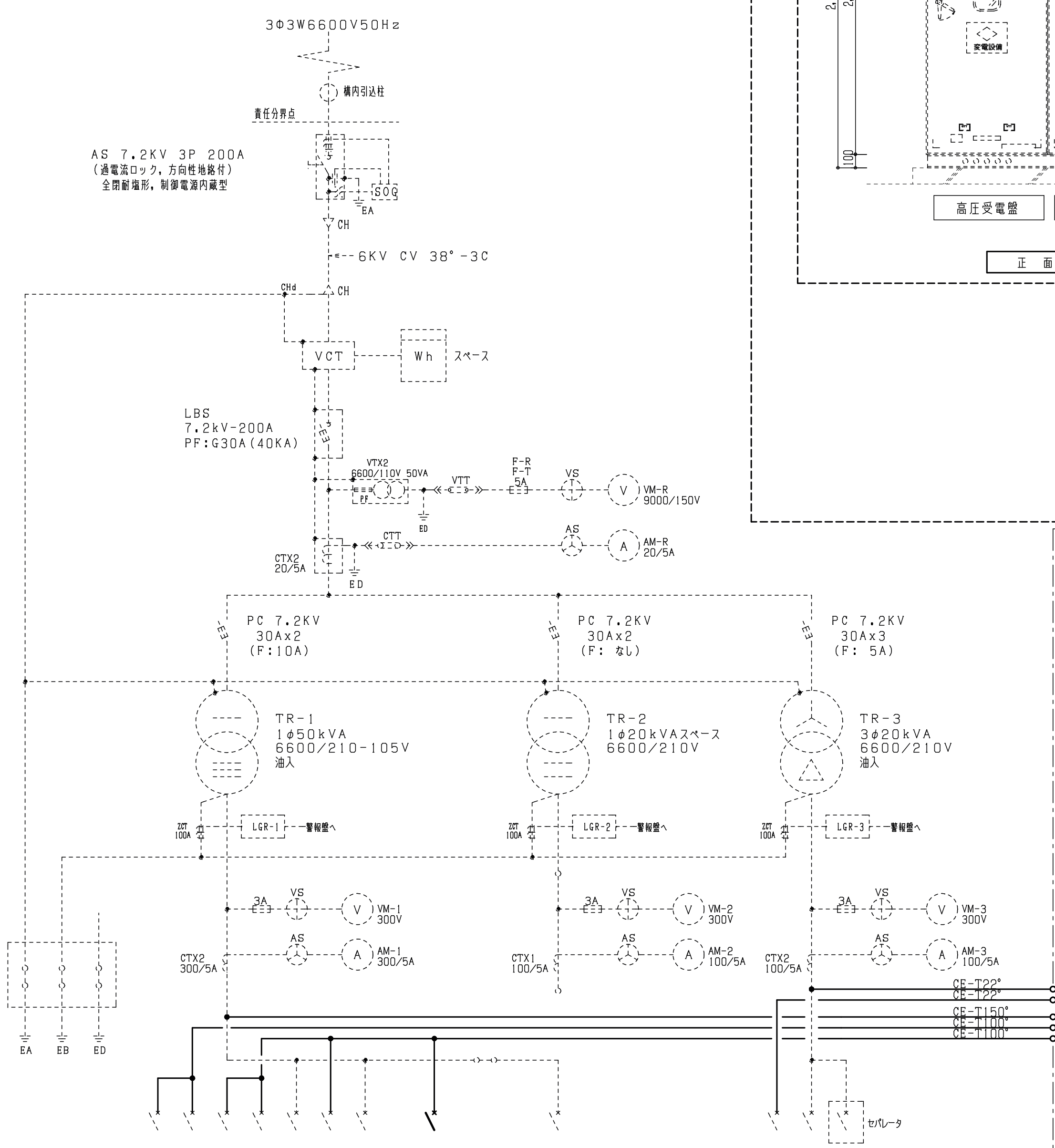
3Φ3W6600V50Hz
構内引込柱
責任分界点
AS 7.2KV 3P 200A
（過電流ロック，方向性地絡付）
全閉耐塩形，制御電源内蔵型
SOG
EA
CH
6KV CV 38°-3C
CHd
CH
VCT
Wh
スペース
LBS
7.2kV-200A
PF:G30A(40KA)
VTX2
6600/110V 50VA
VTT
F-R
F-T
5A
VS
VM-R
9000/150V
CTT
AS
AM-R
20/5A
CTX2
20/5A
ED
PC 7.2KV
30Ax2
(F:10A)
PC 7.2KV
30Ax2
(F: なし)
PC 7.2KV
30Ax3
(F: 5A)
TR-1
1φ50kVA
6600/210-105V
油入
TR-2
1φ20kVAスペース
6600/210V
TR-3
3φ20kVA
6600/210V
油入
LGR-1
警報盤へ
LGR-2
警報盤へ
LGR-3
警報盤へ
VM-1
300V
AM-1
300/5A
CTX2
300/5A
VM-2
300V
AM-2
100/5A
CTX1
100/5A
VM-3
300V
AM-3
100/5A
CTX2
100/5A
CE-T22°
CE-T22°
CE-T150°
CE-T100°
CE-T100°
EA
EB
ED
セパレータ

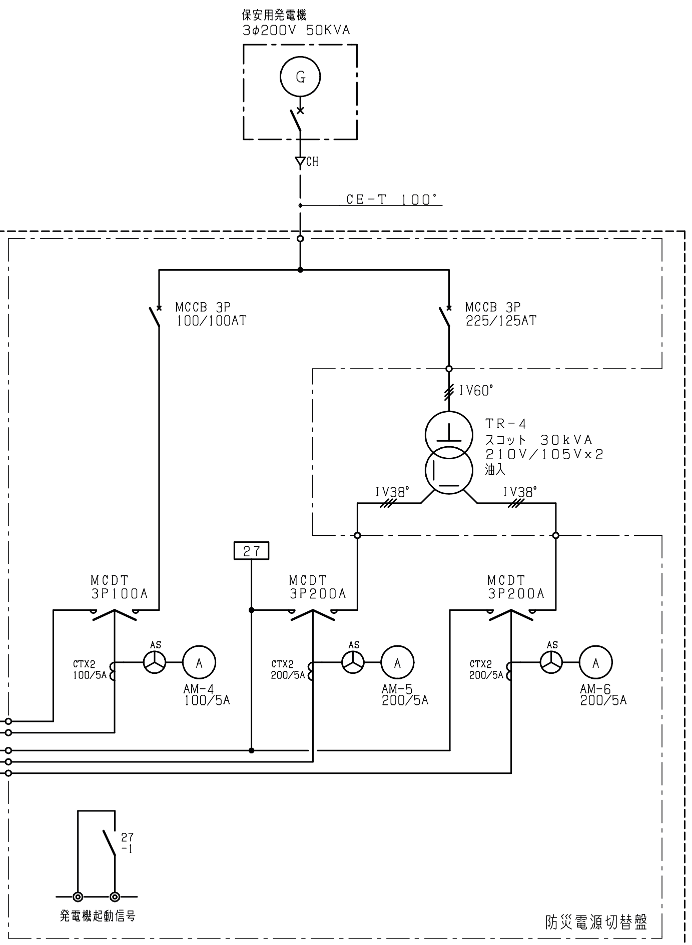
保安用発電機
3φ200V 50KVA
G
CH
CE-T 100°
MCCB 3P
100/100AT
MCCB 3P
225/125AT
IV60°
TR-4
スコット 30kVA
210V/105Vx2
油入
IV38°
IV38°
27
MCDT
3P100A
MCDT
3P200A
MCDT
3P200A
CTX2
100/5A
AS
A
AM-4
100/5A
CTX2
200/5A
AS
A
AM-5
200/5A
CTX2
200/5A
AS
A
AM-6
200/5A
27
-1
発電機起動信号
防災電源切替盤

負荷名称	機器種別	開閉器容量	負荷容量（KVA）
1L-1	MCCB-3P	225AF/150AT	28.96
2L-1	MCCB-3P	225AF/150AT	17.57
2L-2	MCCB-3P	225AF/200AT	39.28
車庫	MCCB-2P	100AF/50AT	3.0
車庫レントゲン盤	MCCB-2P	100AF/75AT	
所内電灯	MCCB-2P	50AF/20AT	
予備	MCCB-3P	100AF/100AT	

（負荷計　109.81　KVA）

発電機補機電源	MCCB-2P	50AF/20AT	1.0

負荷名称	機器種別	開閉器容量	負荷容量（KVA）
レントゲン盤	MCCB-3P	100AF/100AT	20.0

負荷名称	機器種別	開閉器容量	負荷容量（KW）
P-1,2	MCCB-3P	225AF/125AT	34.3
予備	MCCB-3P	100AF/100AT	
消火ポンプ	MCCB-3P	100AF/60AT	5.5

（負荷計　39.5　KW）

受変電設備　単線結線図　（改修後）

註記：図中特記なき実線部分は改修とする。

防災電源切替盤

設置場所	電気室
材質	鋼板製（指定色）
形式	壁掛露出型

特記事項

○新設スコットトランスは油入とし、防振ゴム付（耐震ストッパー付）とする。

（別途工事）

計画通知書に記載された設計者の記名及び押印

計画通知用押印欄				法適合確認用押印欄	
代表となる設計者氏名・印	その他の設計者氏名・印　欄			構造設計一級建築士氏名・印	設備設計一級建築士氏名・印
	意匠設計者氏名・印	構造設計者氏名・印	設備設計者氏名・印		
	㊞	㊞	㊞		
㊞	㊞	㊞	㊞	㊞	㊞

口座名		建築面積		延面積	
所在地		索引番号		図面番号	
構造		調整年月日	令和　　年　　月　　日		
建築番号		調整者職氏名			

共通図　整理番号

整理番号

8 枚ノ内　3 号

令和　2 年　8 月

年　枚ノ内　　号　　年　枚ノ内　　号

設計事務所名　そうごうシステムデザイン株式会社
一級建築士事務所　北海道知事登録（オホ）第３０６号
一級建築士大臣登録第４５６８７号　管理建築士　氏名　串橋　玄吉

管理技術者　主任技術者　主任技術者　担当担当者

設計図名称　受変電設備　単線結線図・姿図　（改修図）

縮尺　A3 1/---　1/---

工事名　北海道オホーツク総合振興局保健環境部　北見地域保健室発電機設置工事

北海道建設部建築局建築整備課